AURORA 小尺寸智慧多變量感測器

Aurora 是目前市面上最精準且兼具經濟效益的設備健康狀態監診系統。Aurora 系統包含數款自帶邊緣智慧運算功能的振動感測器，可主動感知運算機械設備的健康狀態指標，並將判定結果以各種傳輸的開放協議方式傳給中控系統。

413ML6-R0 是一款三軸向、低頻寬響應範圍的 RS485 有線傳輸智慧振動感測器，可即時感測並連續輸出機械設備的原始振動訊號。

內建濾波與速度轉換的時域訊號處理功能，對於變頻運轉設備及走停設備之監診工作應付自如。

適用於

各式低頻設備基礎監測應用等。

Model			413ML6-R0
振動量測	軸向		三軸向
	範圍		+/-16 g
	靈敏度		0.488 mg / LSB
	頻率響應		2 -250Hz
	解析度		16-bit
溫度量測	範圍		-20°C – 85 °C
	靈敏度		256 LSB/°C
	解析度		16-bit
環境耐受	工作溫度範圍		-20°C – 85 °C
	防水防塵等級		IP65
電氣特性	輸入電壓		12 - 24 VDC
	消耗功率		0.72 W
	電源反接保護		V
取樣	取樣頻率		~ 500 S/s
	每次更新資料長度 V 1*	Speed level 7st	500 ms
		Speed level 6st	250 ms
		Speed level 5st	200 ms
		Speed level 4st	100 ms
		Speed level 3st	50 ms
		Speed level 2st	25 ms
		Speed level 1st	10 ms
	取樣訊號	加速度訊號 (g)	V 1*
		速度訊號 (mm/s)	V 1*
	觸發取樣	軟體觸發	X
		硬體觸發	X
	時域訊號清理		V
通訊	硬體介面		RS485
	通訊協議		Proprietary command
	傳輸距離		100m
	上行內容	加速度原始訊號	V 1*
		速度原始訊號	V 1*
外觀	尺寸		21 x 21 x 9.5 mm
	外殼		鋁金屬
	防水		封膠
	線材		20cm 抗繞曲隔離線
	接點型式		尾端散線 V 2*
	工作狀態指示 LED		X
	通訊狀態指示 LED		X
裝置管理	韌體更新		V 3*

1* 透過 API 命令下達

2* 紅: 12-24 VDC，黑: GND，綠: DATA+，黃: DATA-，藍: N/A，粗黑: 屏蔽

3* 透過遠程裝置管理軟體管理

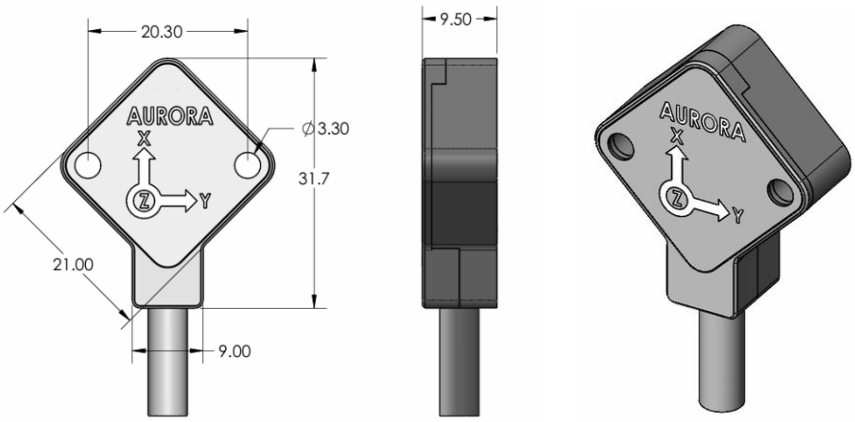

TEXOL